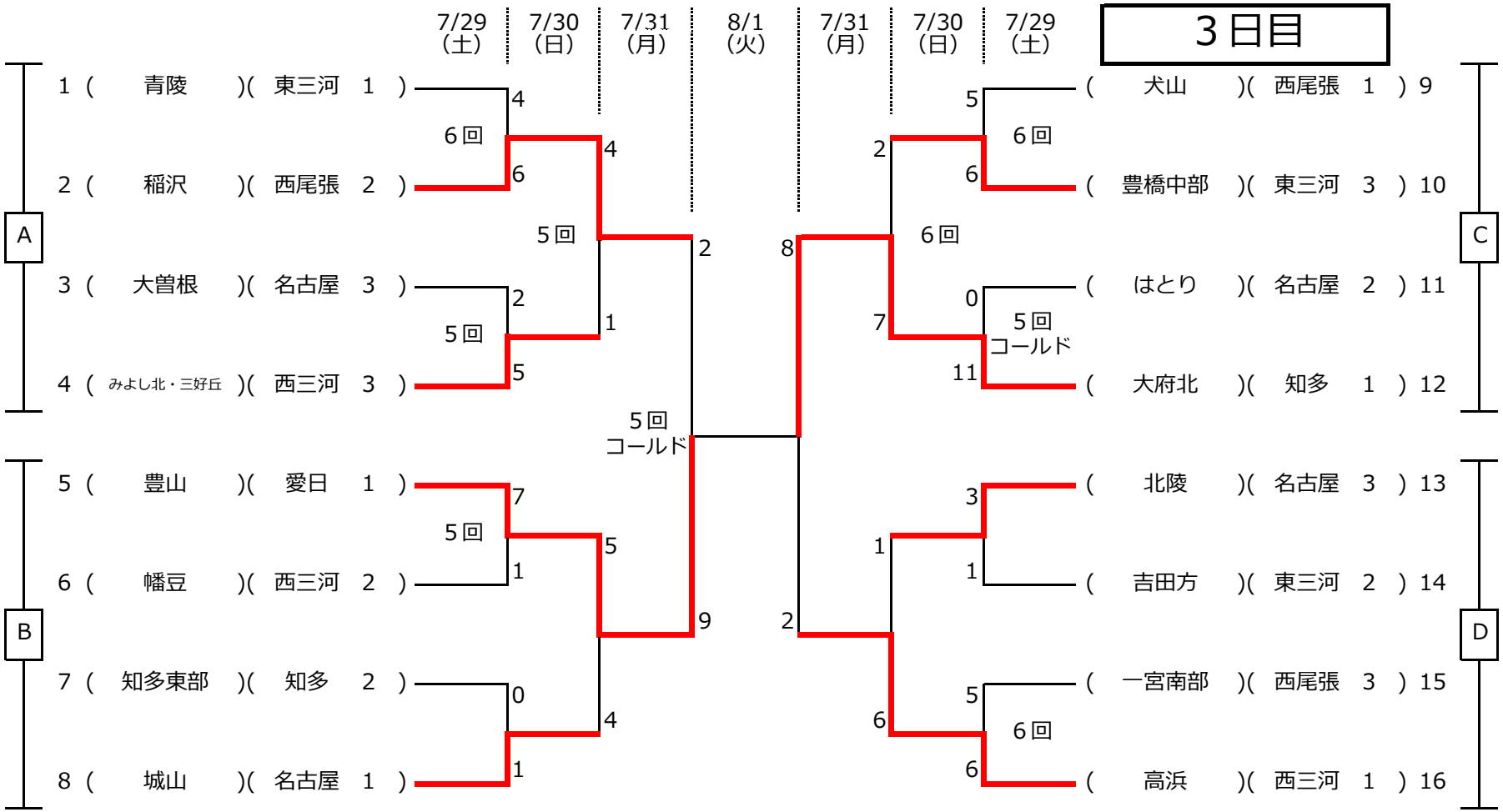第　77　回　愛知県中学校総合体育大会　軟式野球大会　大会結果